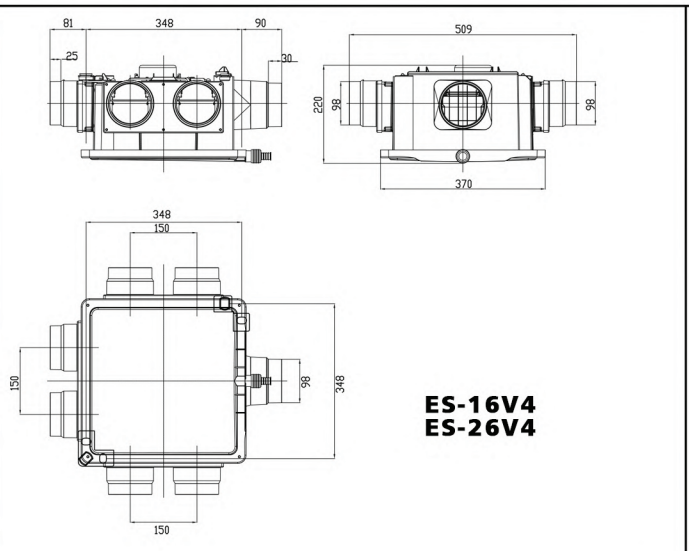

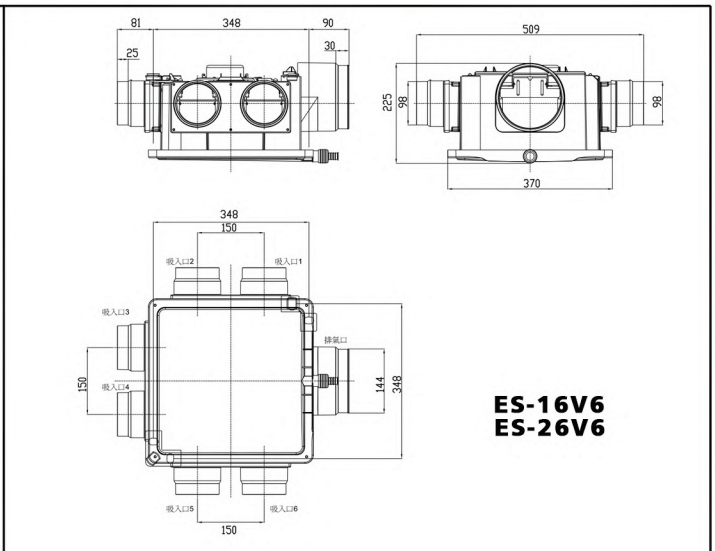

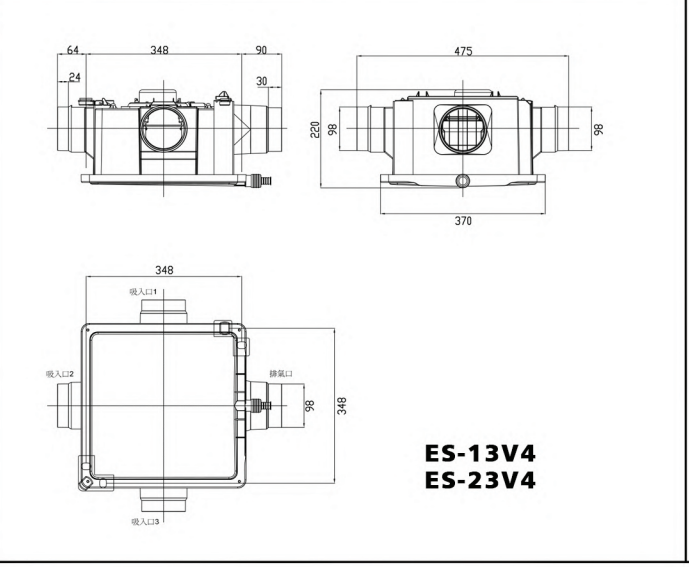

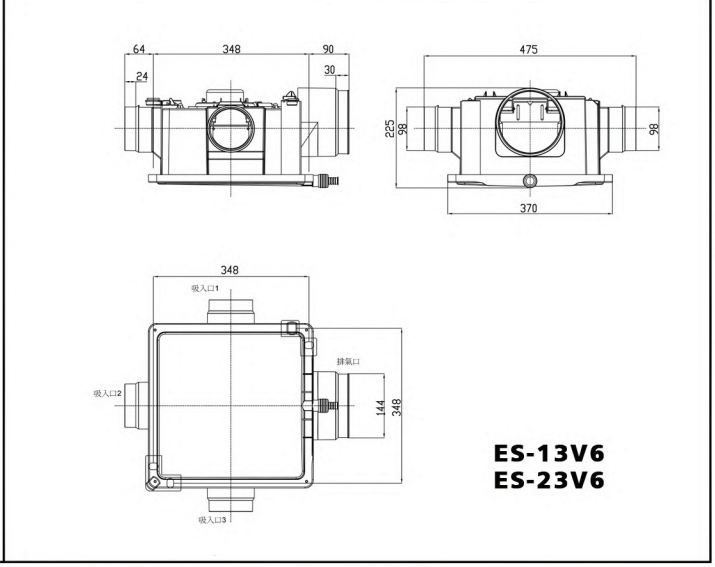

KNS 康耐聖	單位 M/M	比例 CAD比例 出圖比例		名稱 章魚機(多點式排風換氣系統)
製圖 李瑞麟	備註	日期 2016.03.22	圖紙 A 4	產品型號 ES-13V4 / ES-13V6 / ES-16V4 / ES-16V6 ES-23V4 / ES-23V6 / ES-26V4 / ES-26V6